Datenblatt

gültig ab: 10.08.24

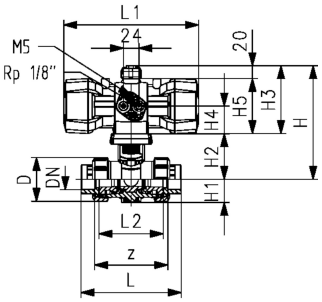

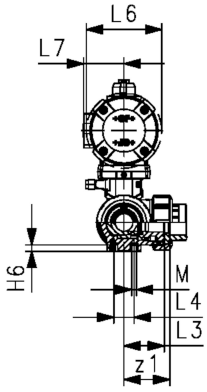

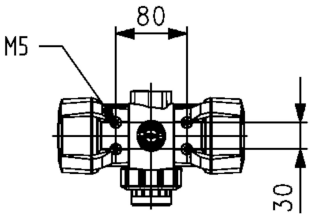

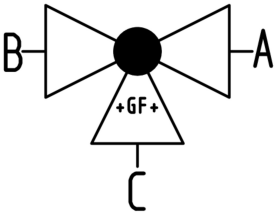

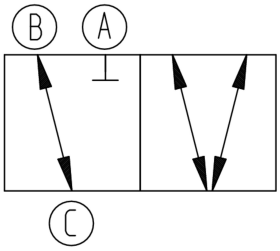

PROGEF Standard 3-Weg Kugelhahn Typ 543 Pro P
Horizontal/L-Bohrung
Ohne Handbetätigung
Mit Gewindemuffen verstärkt Rp

Ausführung:

- Material: PP-H
- FC bezieht sich auf Antrieb drucklos geschlossen
- Steuerluftanschluss über integrierte NAMUR-Schnittstelle gemäss VDI/VDE 3845 mit 5,6.81,2 bar
- Grundstellung B-C geöffnet, betätigte Stellung A-B-C geöffnet, siehe Schaltschema
- Kontrollzeit 90°<) 1-2s
- Leicht ein- und ausbaubar
- Integrierte Gewindebuchsen Edelstahl für die Befestigung der Armatur
- Vollkunststofflösung (Antriebsgehäuse bestehend aus PP-GF)
- Optische Stellungsanzeige
- Z-Masse, Anschlussteile und Überwurfmuttern sind kompatibel mit Type 285 - 288 und 543 (1. Generation)

Option:

- Elektrische Positionsrückmeldung, inkl. LED Anzeige (DN10-50) - PNP, NPN und NAMUR
- Stellungsregler RPC, RPC D, RPC PID
- Armatur individuell konfigurierbar

d (mm)	DN (mm)	Gewindetyp	Zoll (inch)	PN (bar)	kv-Wert (Δp=1 bar) (l/min)	EPDM Code	SP	Gewicht (kg)
16	10	Rp	⅜	10	140	**199 296 142**	1	1,031
20	15	Rp	½	10	200	**199 296 143**	1	1,035
25	20	Rp	¾	10	470	**199 296 144**	1	1,124
32	25	Rp	1	10	793	**199 296 145**	1	1,245
40	32	Rp	1 ¼	10	1290	**199 296 146**	1	2,210
50	40	Rp	1 ½	10	1910	**199 296 147**	1	2,499
63	50	Rp	2	10	3100	**199 296 148**	1	3,391

FKM Code	SP	Gewicht (kg)
199 296 152	1	1,031
199 296 153	1	1,035
199 296 154	1	1,124
199 296 155	1	1,245
199 296 156	1	2,210
199 296 157	1	2,499
199 296 158	1	3,391

Antrieb	D (mm)	H (mm)	H1 (mm)	H2 (mm)	H3 (mm)	H4 (mm)	H5 (mm)	H6 (mm)	L (mm)	L1 (mm)	L2 (mm)	L3 (mm)	L4 (mm)	L6 (mm)	L7 (mm)
PPA08	50	157	28	62	95	41	75	8	112	159	72	36	25	74	32
PPA08	50	157	28	62	95	41	75	8	114	159	72	36	25	74	32
PPA15	58	179	32	71	108	45	88	8	131	211	85	43	25	94	38
PPA15	68	179	36	71	108	45	88	8	154	211	98	49	25	94	38
PPA40	84	215	45	84	131	56	111	9	180	246	118	59	45	120	47
PPA40	97	215	51	84	131	56	111	9	203	246	135	68	45	120	47
PPA40	124	237	65	106	131	56	111	9	258	246	176	88	45	120	47

M	z (mm)	z1 (mm)
6	86	43
6	84	42
6	99	50
6	112	56
8	132	66
8	153	77
8	196	98

Die technischen Daten sind unverbindlich. Sie gelten nicht als zugesicherte Eigenschaften oder als Beschaffenheits- oder Haltbarkeitsgarantien. Änderungen vorbehalten. Es gelten unsere Allgemeinen Verkaufsbedingungen.

Georg Fischer Piping Systems Ltd, Postfach, CH-8201 Schaffhausen/Schweiz Telefon: +41 -(0)52-631 1111 E-Mail: info.ps@georgfischer.com Internet: http://www.gfps.com